Horizontalschnitt

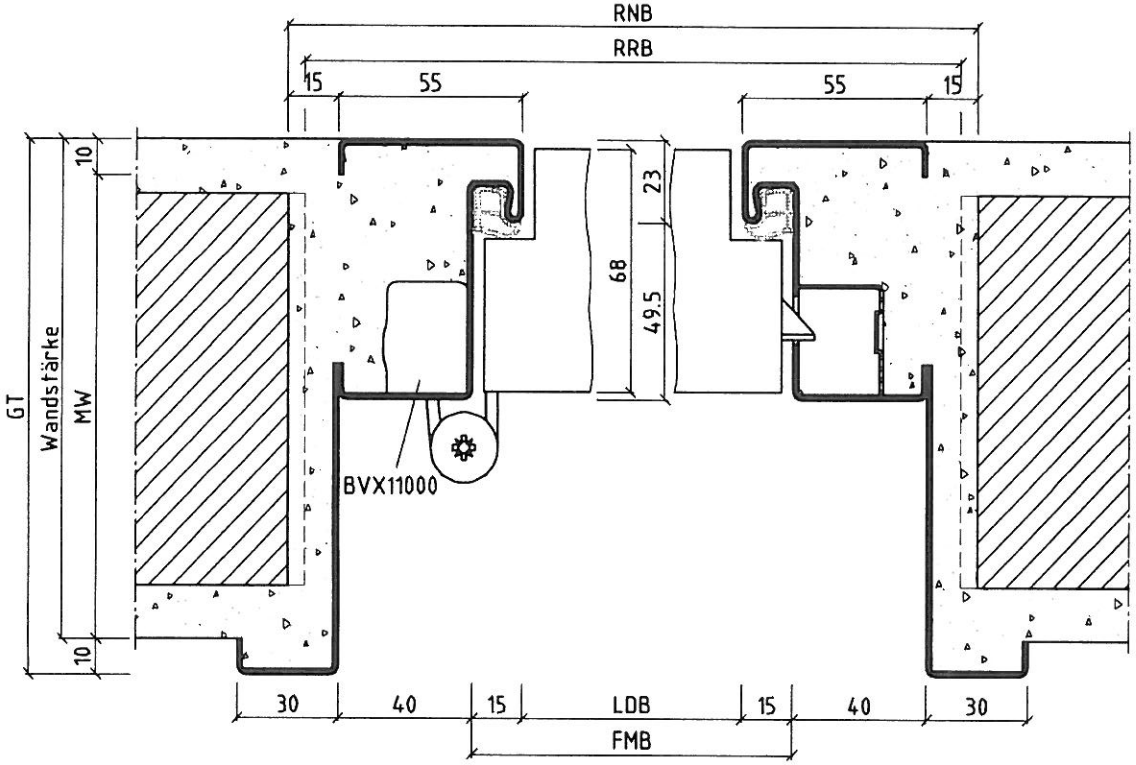

Vertikalschnitt

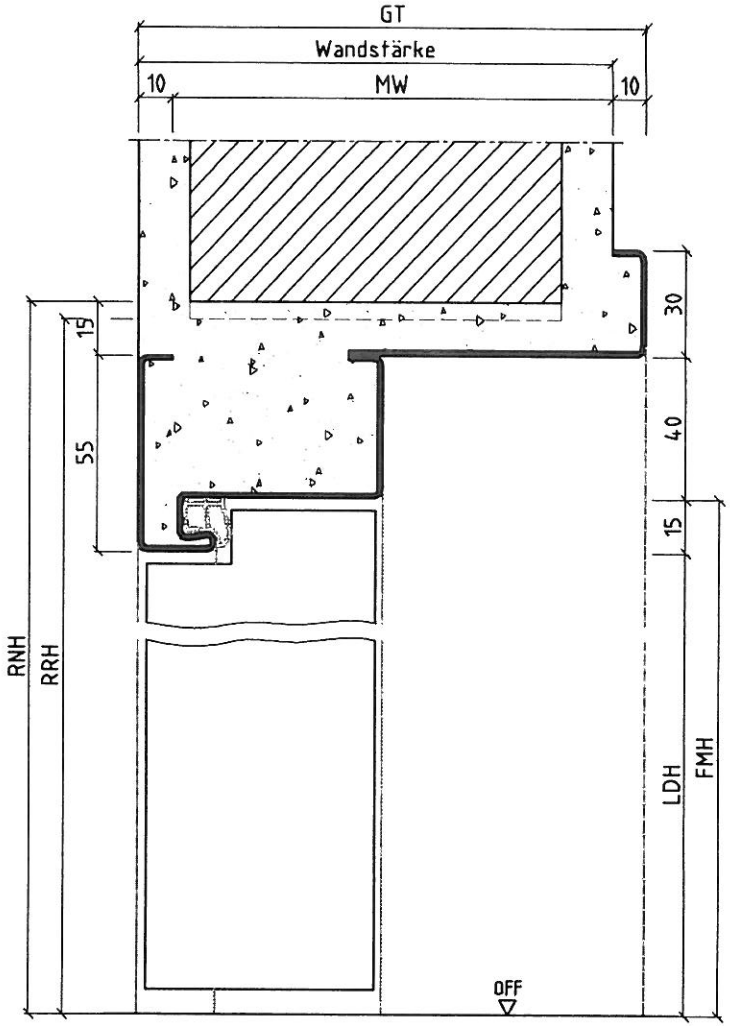

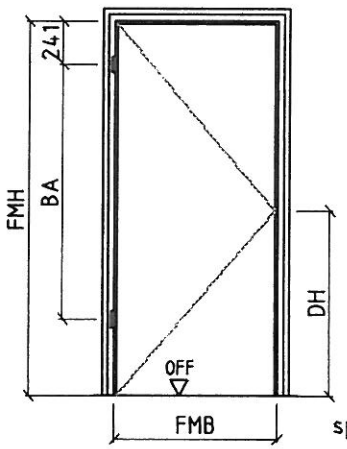

Ansicht: DIN links
spiegelbildlich: DIN rechts

al change | Allgemeintoleranzen DIN 15

TUsd für MW

Turnhallenzarge, TBS=68mm
sports hall frame, TBS=68mm

Zeich.Nr./Drawing No.. ENG-012876 Rev.
Rev.