norma
BAUSYSTEME

Horizontalschnitt

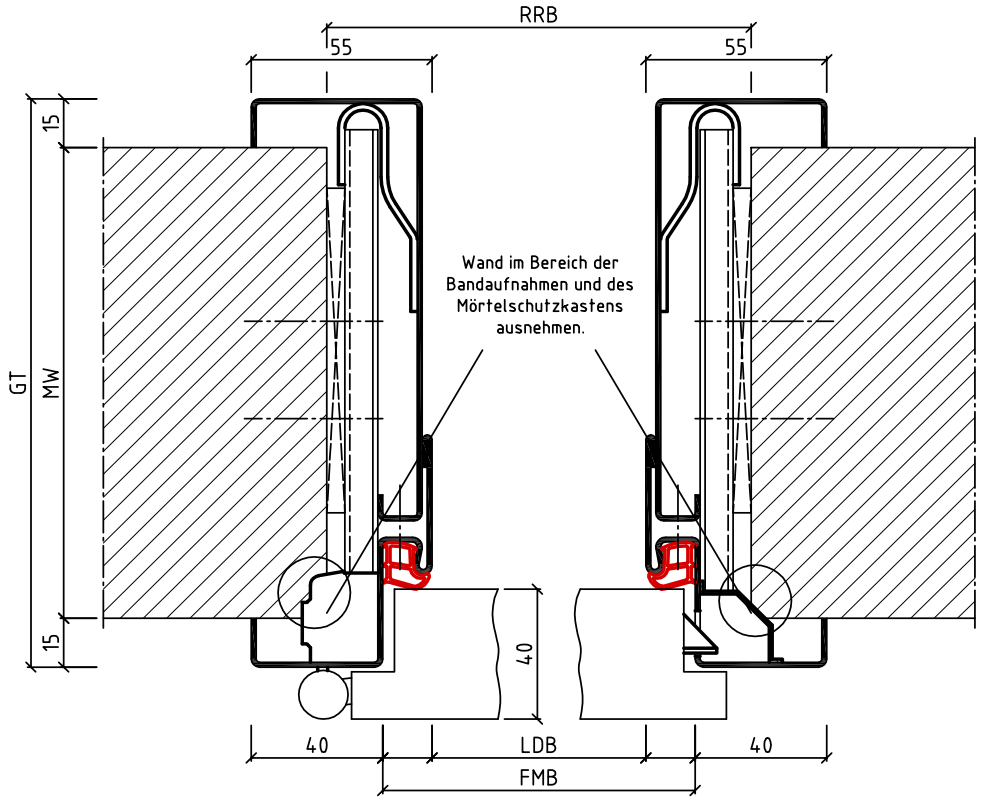

Vertikalschnitt

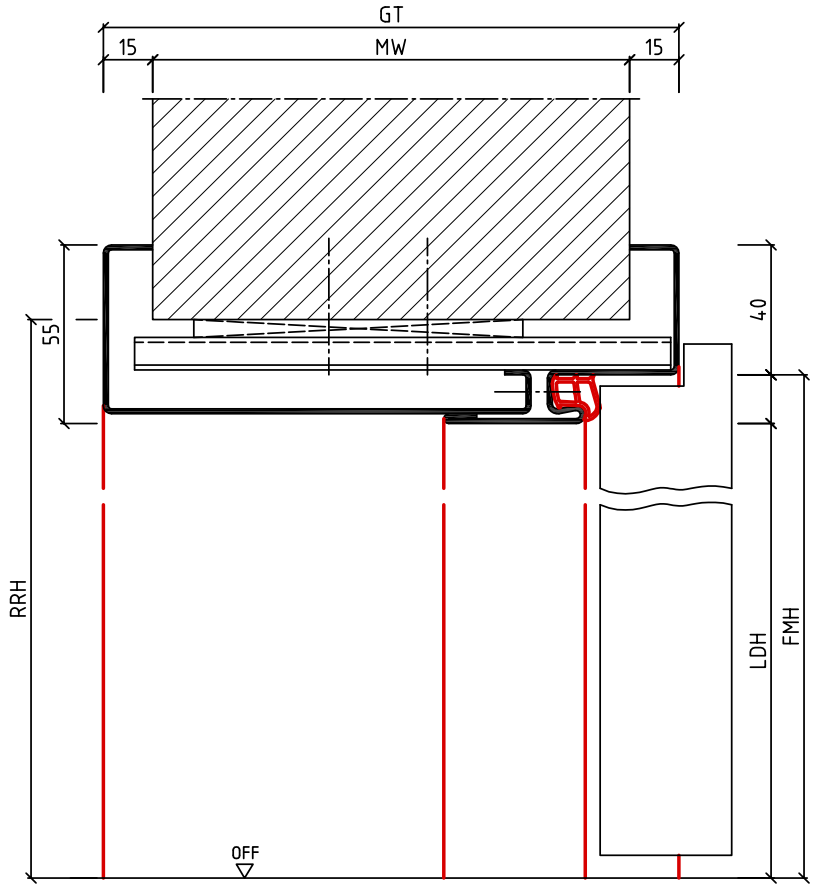

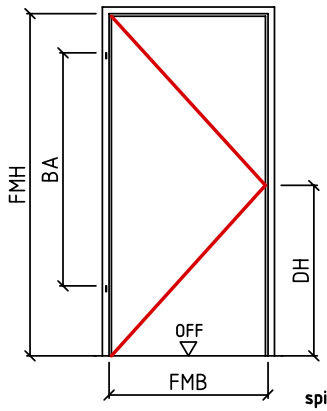

Ansicht: DIN links
spiegelbildlich: DIN rechts

Verstellbereich: von -5 bis +15mm
anderer Verstellbereich möglich

wkBud
2-schalige Metallzarge

Zeich.Nr: 010307